Conectores y derivadores

Conectores y derivadores rápidos para cables eléctricos

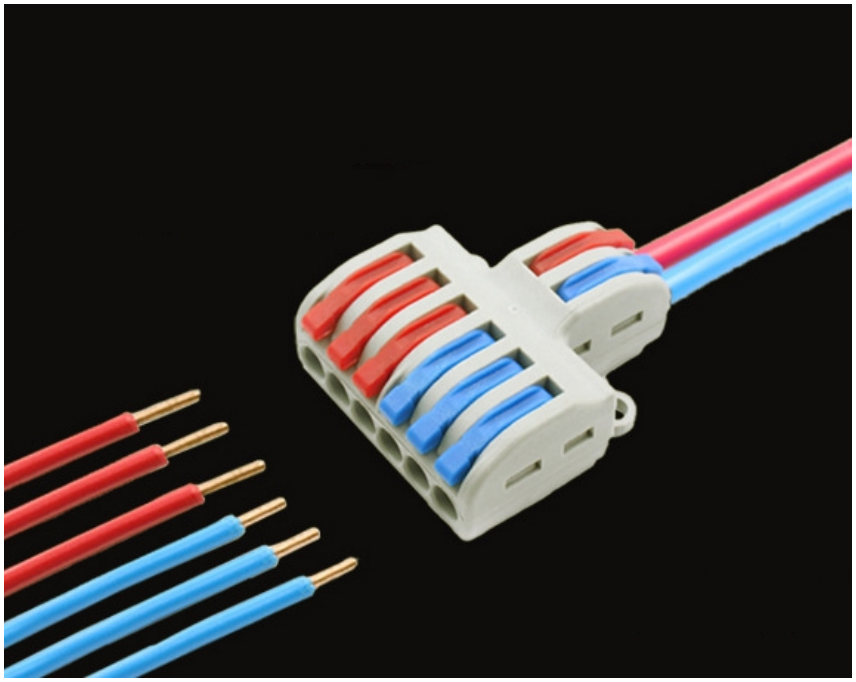

Descripción general:

Conectores y derivadores rápidos para cables eléctricos de calibre 28 a 13 AWG. Son de fácil conexión para un cableado rápido y seguro.

Características:

- Conectores y derivadores tipo hembra.
- Disponibles de 1 a 5 pines.
- Voltaje nominal de 250VCA.
- Corriente máxima de 32A.
- Para cables calibre 28 a 13 AWG.
- Fabricados con material PA66 (termoplástico).

Aplicaciones:

- Industriales, electrónica e iluminación LED.

Especificaciones:

Parámetros técnicos	
Voltaje nominal	**250VCA**
Corriente máxima	**32A**
Calibre	**28-13AWG**
Longitud para entrada de cable	**10mm**
Material	**PA66**
Temperatura de operación	**-40 a 85 °C**

Dimensiones mecánicas:

No de parte: FD-12

Terminal de conexión rápida derivadora de uno en dos.

No de parte: LT-422

Terminal de conexión rápida derivadora de dos en cuatro.

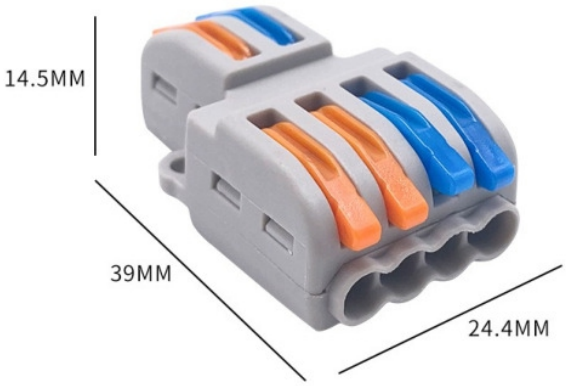

No de parte: LT-623

Terminal de conexión rápida derivadora de dos en seis.

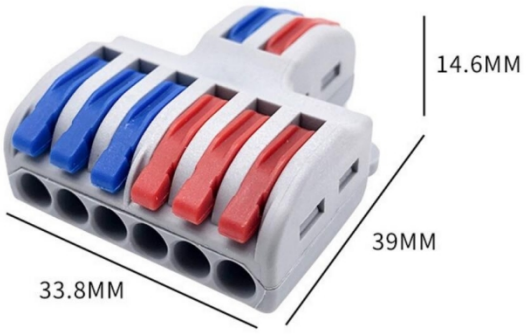

No de parte: PCT-22

Terminal de conexión rápida de dos entradas y dos salidas.

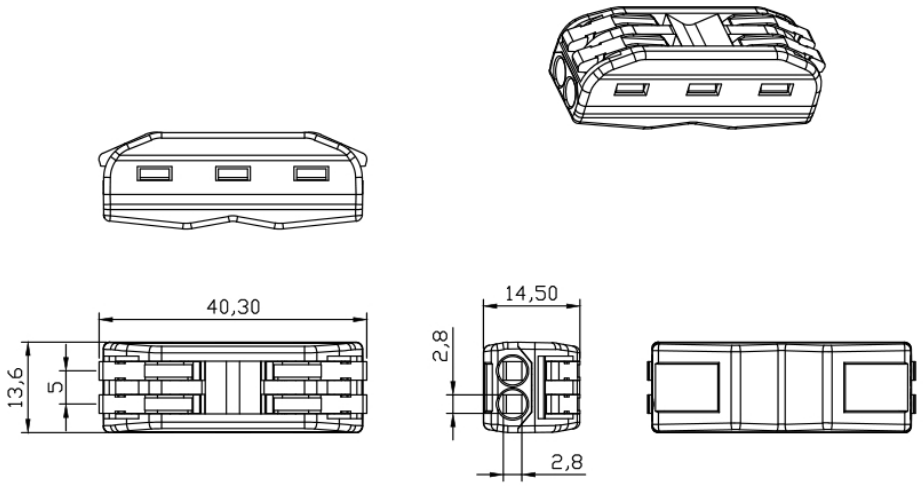

Dimensiones en mm

No de parte: PCT-23

Terminal de conexión rápida de tres entradas y tres salidas.

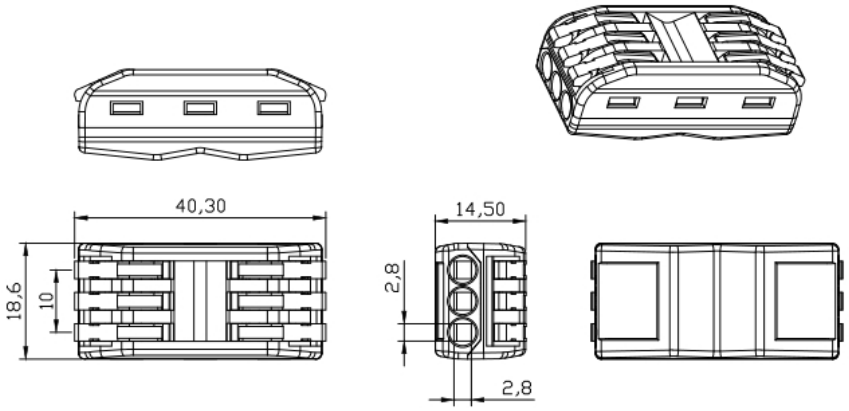

Dimensiones en mm

No de parte: PCT-24

Terminal de conexión rápida de cuatro entradas y cuatro salidas.

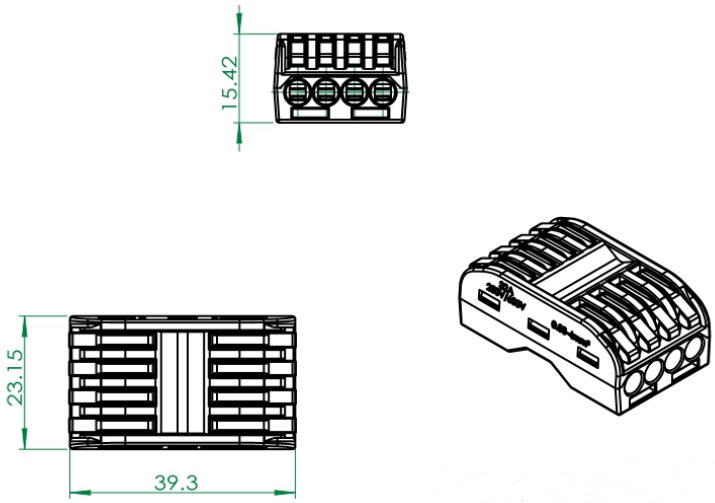

Dimensiones en mm

No de parte: PCT-224

Terminal de conexión rápida de cuatro entradas y cuatro salidas.

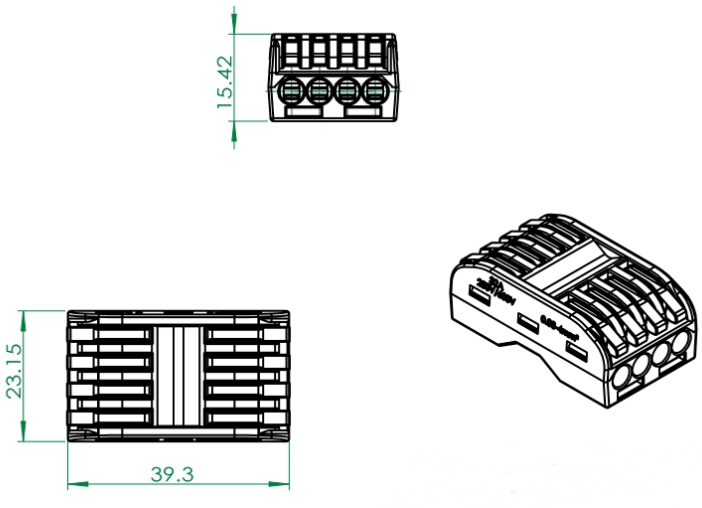

Dimensiones en mm

No de parte: PCT-225

Terminal de conexión rápida de cinco entradas y cinco salidas.

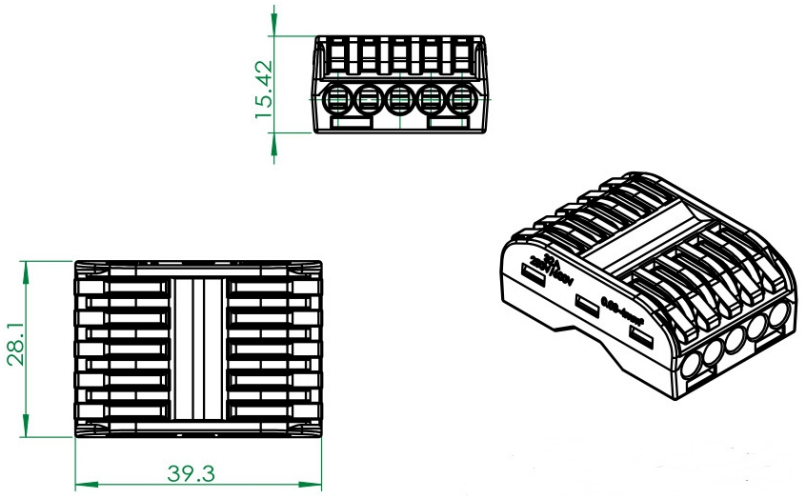

Dimensiones en mm

Conexión:

1. - Retire 1cm del material aislante que recubre al cable.
2. Levante el clip e inserte el cable en el orificio correspondiente.
3. Baje el clip y repita las operaciones anteriores para todas las conexiones requeridas.